Вид спереди (наружная сторона)

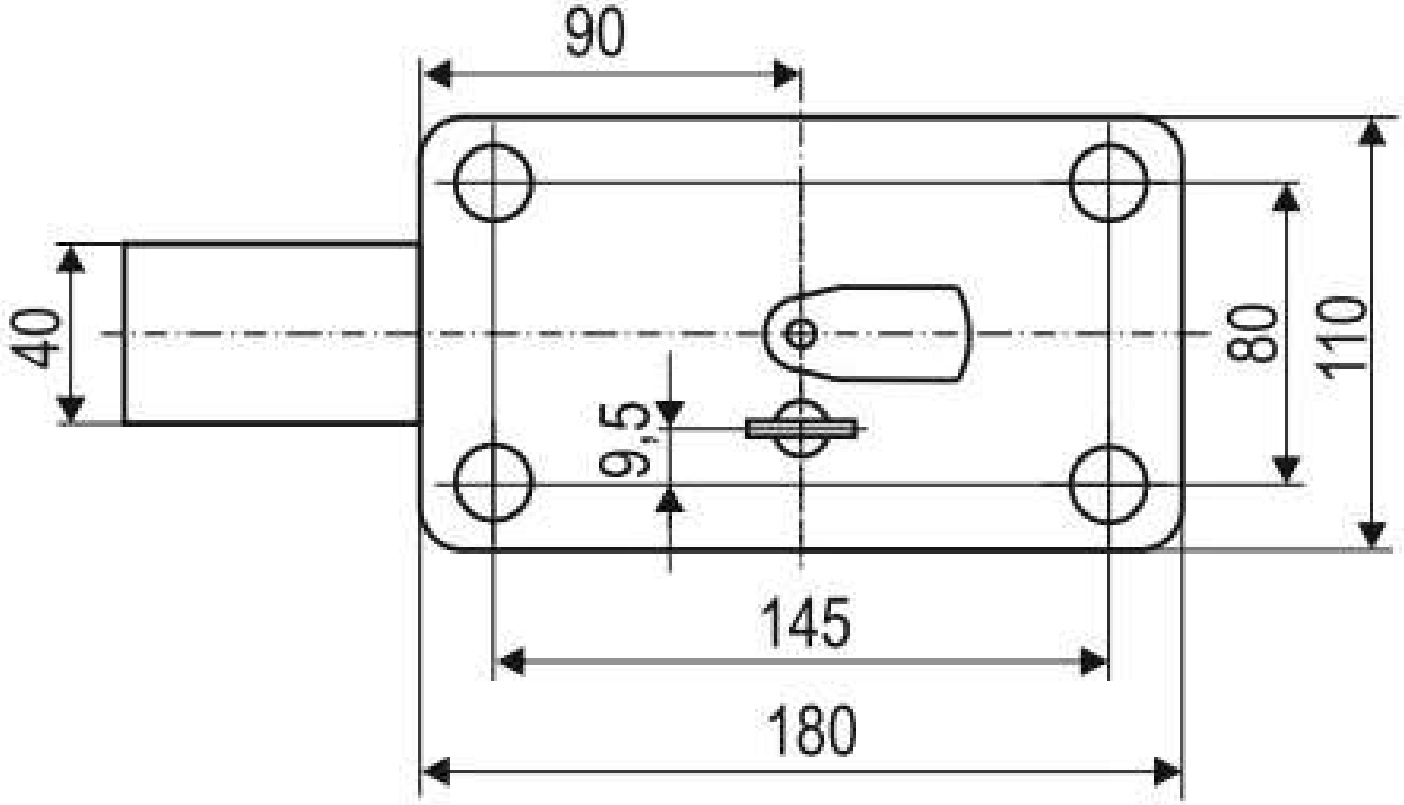
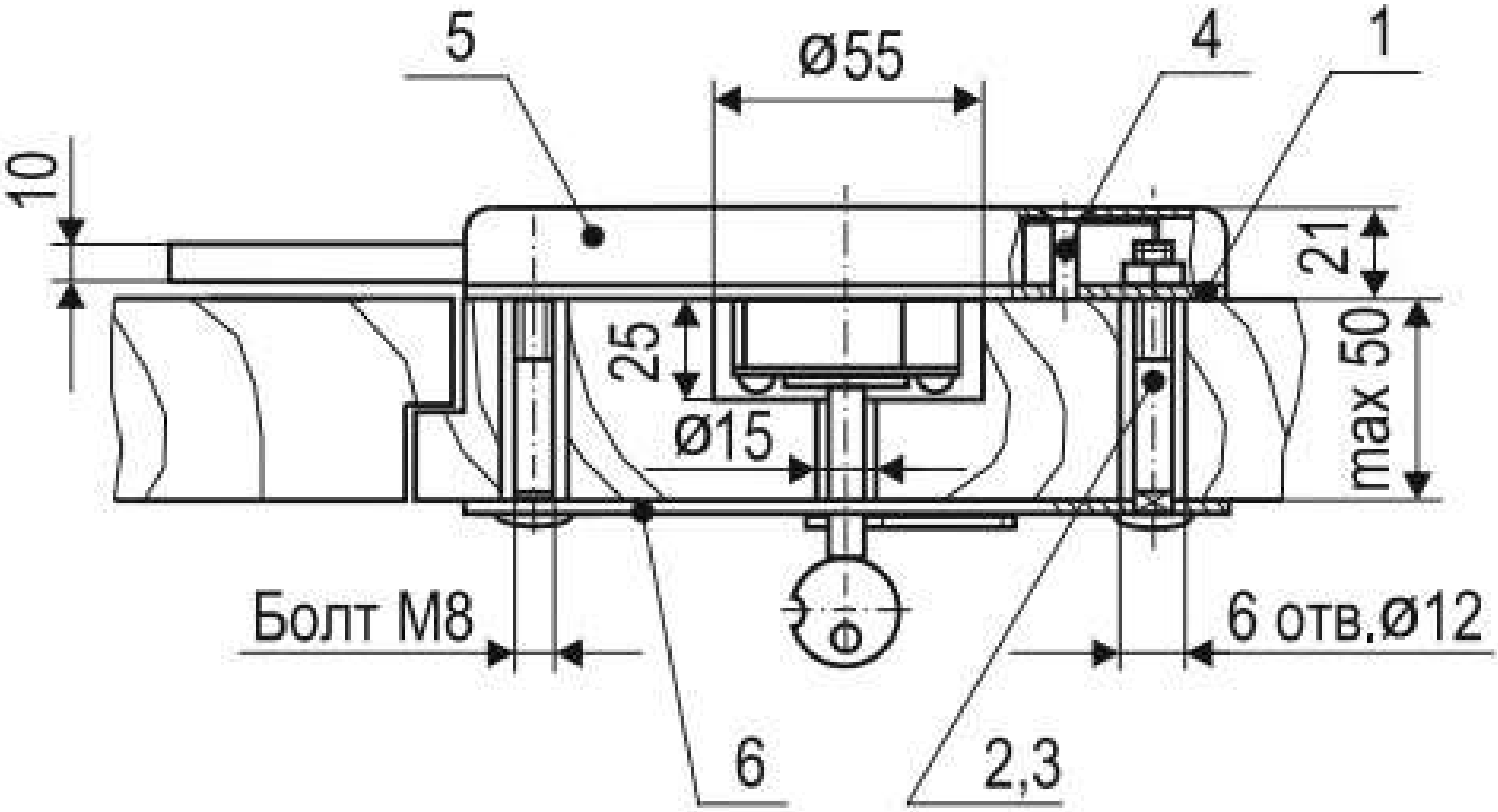
Вид сверху